Manual de instrucțiuni

erbe



⚠ **Instalarea şi întreţinerea trebuie efectuate de personal tehnic calificat şi conform instrucţiunilor de asamblare şi întreţinere (a se vedea secţiunile dedicate „Asamblare” şi „Întreţinere”) din acest manual.**

20861-005

01/16

INSTRUCȚIUNI DE ASAMBLARE

Căruciorul X5L este un dispozitiv medical de clasa I conform regulilor de clasificare din anexa VIII și poartă marcajul „CE” în conformitate cu Regulamentul privind dispozitivele medicale (MDR) (UE) 2017/745. Este conform cu IEC 60601-1:2005+AMD1:2012+AMD2:2020 și îndeplinește cerințele generale de siguranță și performanță din anexa I la Regulamentul privind dispozitivele medicale menționat anterior.

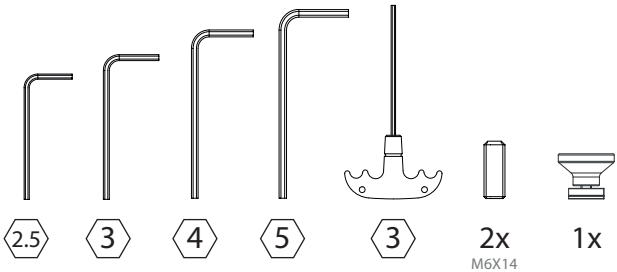

Reproducerea, duplicarea sau traducerea, chiar și sub formă de extrase, sunt interzise fără acordul prealabil al Multix Solutions S.r.l.

INSTRUCȚIUNI DE ASAMBLARE
20861-005 - Căruciorul Smart fără transformator de izolare

! Dacă sunt prezente accesorii, consultați instrucțiunile aferente înainte de asamblarea căruciorului

1

2x

M6X14

3

TORQUE

0,5 Nm

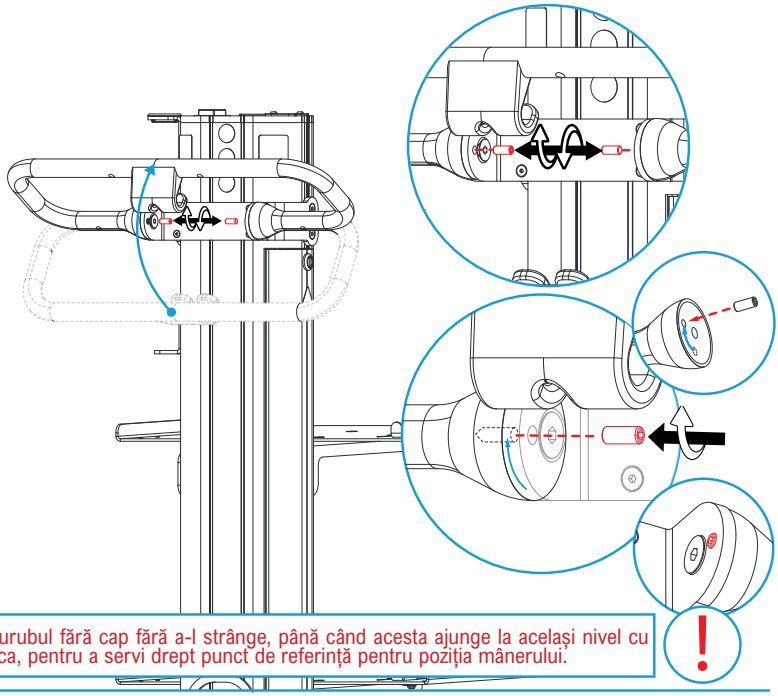

Introduceți șurubul fără cap fără a-l strânge, până când acesta ajunge la același nivel cu placa, pentru a servi drept punct de referință pentru poziția mânerului.

!

2

5

TORQUE

16 Nm

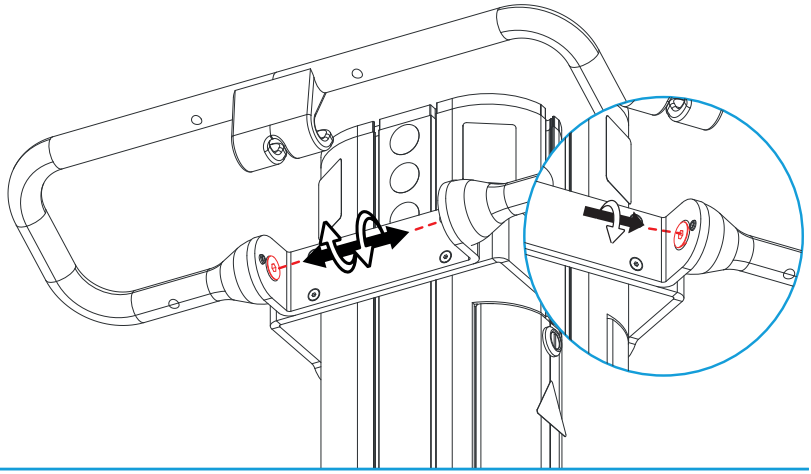

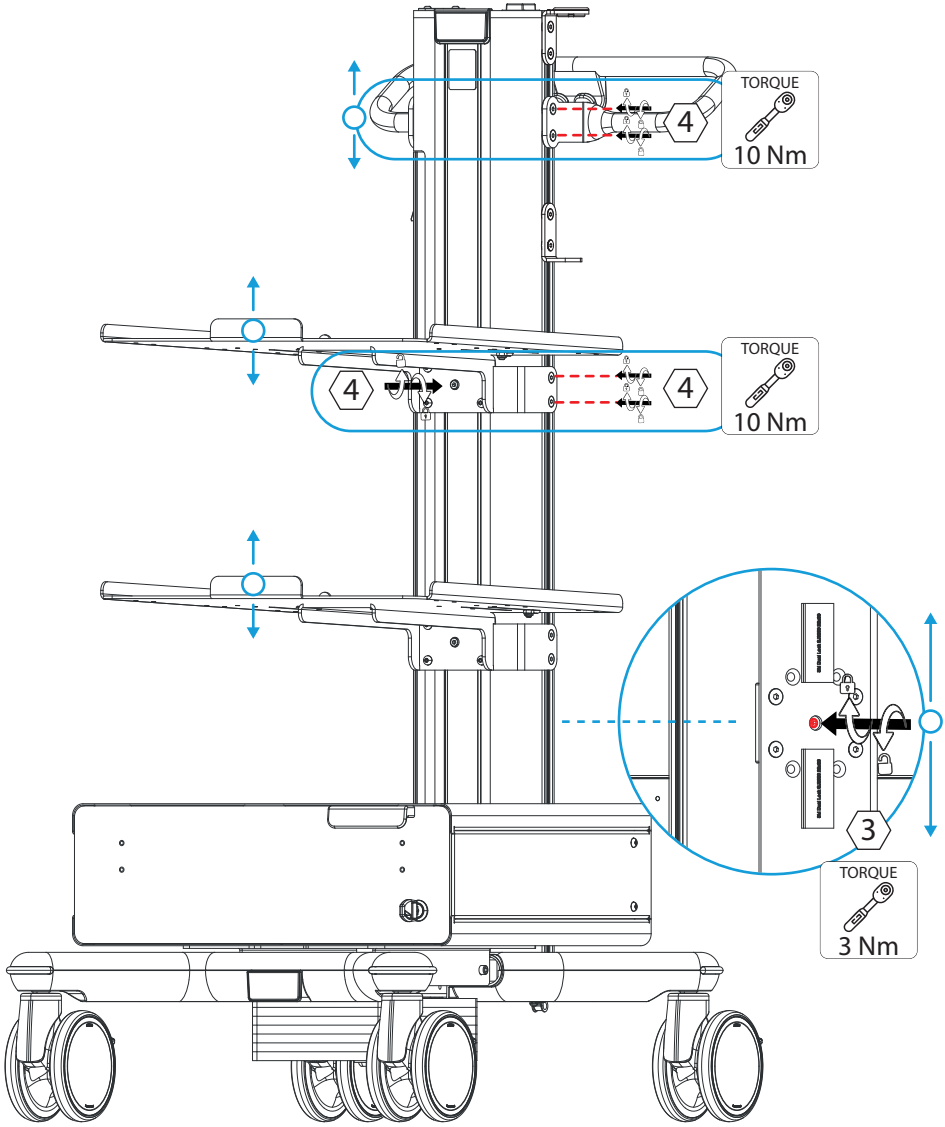
TORQUE
10 Nm
4
TORQUE
10 Nm
4
4
3
TORQUE
3 Nm

2

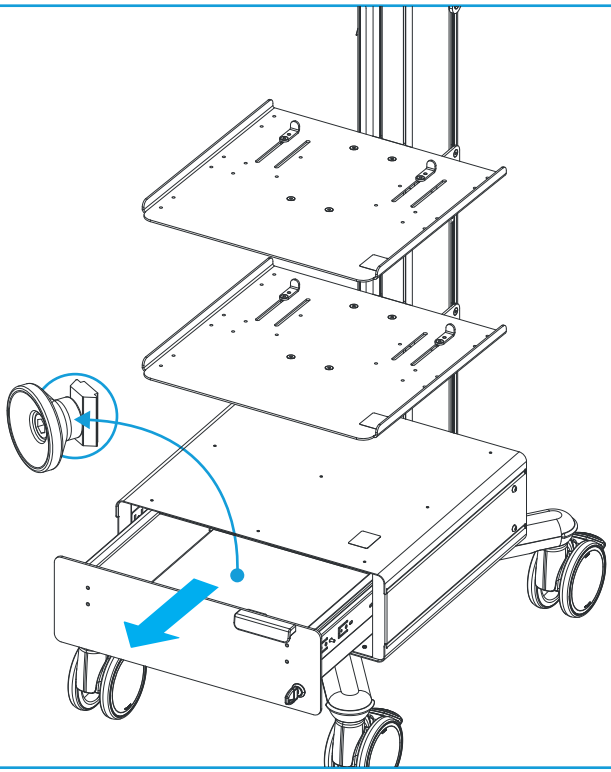

3



1x

5

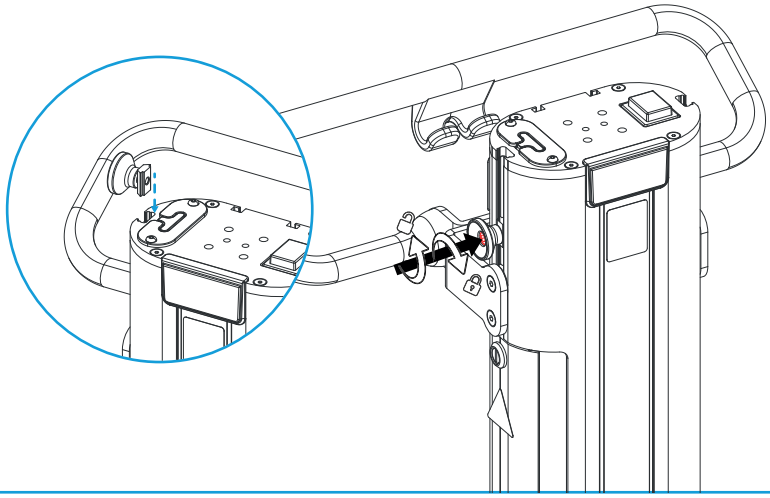

Notificări importante

DESTINAȚIA UTILIZĂRII

Căruciorul Smart fără transformator de izolare – 20861-005 permite transportul **dispozitivelor și accesoriilor** acestora între multiple locații de terapie din mediile spitalicești și unitățile de îngrijire..

CERINȚE GENERALE DE SIGURANȚĂ

- Manualul căruciorului trebuie citit cu atenție înainte de utilizare.
- Acest manual al utilizatorului face parte integrantă din cărucior. Prin urmare, trebuie păstrat pe toată durata utilizării produsului pentru consultări viitoare.
- Produsul a fost creat exclusiv pentru metodele indicate în manualul utilizatorului.
Orice altă utilizare este considerată necorespunzătoare.
- În caz de îndoială, contactați producătorul..

- **Multix Solutions nu este responsabilă pentru răniri personale și/sau daune materiale cauzate de utilizarea necorespunzătoare.**
- Manipularea sau deteriorarea cauzată de utilizarea necorespunzătoare a căruciorului anulează imediat garanția.
- Modificările dispozitivului nu sunt permise.
- Reparările pot fi efectuate doar de Multix Solutions sau de personal autorizat în mod expres.
- Multix Solutions este responsabilă numai pentru siguranța, fiabilitatea și performanța dispozitivului dacă modificările și reparațiile sunt realizate de Multix Solutions sau de personal autorizat în mod expres de Multix Solutions.

- Pentru a asigura siguranța pacientului și funcționarea fără interferențe, se recomandă utilizarea doar a accesoriilor originale Multix.
Multix Solutions nu își asumă responsabilitatea pentru utilizarea accesoriilor care nu sunt incluse pe cărucior.
- Instalarea ulterioară a componentelor sistemului Multix trebuie efectuată de personal calificat.
- Oricine face modificări în sistem prin instalarea de accesorii și/sau echipamente suplimentare pe cărucior configurează sistemul și este responsabil să se asigure că sistemul respectă versiunea valabilă a normei CEI 60601-1.

- Respectați puterea maximă (VA sau amperi) care poate fi preluată de la prize, conform etichetei de pe cărucior

MAX. RATING
10A - 250V AC - 50/60 Hz

- Vă rugăm să rețineți că nu este posibilă conectarea unei prelungitoare suplimentare la prelungitoarea existentă.
- Doar dispozitivele care respectă cerințele EN IEC 60601-1 pot fi conectate la prelungitoarea existentă.

- Prelungitoarea poate fi utilizată doar pentru alimentarea dispozitivelor care fac parte din sistemul electric medical instalat pe cărucior; conectarea unui dispozitiv care nu face parte din sistemul electric medical poate conduce la pericol.
- În sistemul electromedical rezultat din asamblarea dispozitivelor medicale pe cărucior și alimentat prin prelungitoare, curentul din conductorul de protecție al prelungitorului nu trebuie să depășească 5 mA.
- Când sunt conectate la prelungitor, ștecherele trebuie fixate prin dispozitivele anti-extracție furnizate pe cărucior.

- Toate accidentele care implică căruciorul X5L trebuie raportate producătorului.

AVERTISMENTE GENERALE DE SIGURANȚĂ ȘI PRECAUȚII

Siguranța căruciorului este asigurată prin respectarea următoarelor avertismente:

- Verificați că căruciorul corespunde produsului solicitat.
- Verificați că nu este rupt sau deteriorat în timpul transportului.
- Verificați că toate piesele mobile și de blocare, precum roțile, frânele și (dacă este prezent) arc gaz, sunt funcționale.

- Înainte de asamblarea sistemului și a accesoriilor, toate cele patru roți ale căruciorului trebuie blocate.
- Când căruciorul nu este utilizat, asigurați-vă că roțile sunt blocate și că sistemul nu este parcat pe suprafețe inegale.
- Toate roțile căruciorului trebuie deblocate înainte de a împinge căruciorul.
- Înainte de transport, brațele articulabile trebuie pliate în poziția de repaus și fixate.
Nerespectarea acestei instrucțiuni poate provoca răsturnarea căruciorului și poate duce la răniri.

- Dispozitivul este destinat doar utilizării în interior.
- Dispozitivul nu este potrivit pentru medii potențial explozive, oxigen bogat sau inflamabile.
- Nu utilizați căruciorul în medii explozive atunci când un transformator de izolație este montat pe el.
- Produsul nu este destinat utilizării în medii RMN (MRI).

- Nu depozitați recipiente cu lichide pe cărucior pentru a evita șocurile electrice cauzate de scurgeri de lichid în structura căruciorului și pe echipamentele electrice.

-Dacă echipamente electrice sunt conectate la prelungitor, se creează un Sistem Electric Medical (ME) și nivelul de siguranță este redus.
Verificați compatibilitatea electromagnetică reciprocă a diferitelor echipamente plasate în structura căruciorului.
Persoana responsabilă cu instalarea acestui sistem ME trebuie să se asigure că sistemul ME respectă cerințele EN 60601-1 și articolul 22 din MDR.
- Utilizați doar echipamente și accesorii considerate non-periculoase, care respectă cerințele IEC 60601-1 sau care au fost testate conform IEC.
În caz de îndoială, efectuați o analiză a riscurilor conform ISO 14971.

Notificări importante

A következő szimbólumok szerepelnek a kocsin vagy az utasításban:

	Prudență
	Instrucțiuni de funcționare
	Marcajul CE
	Producător
	Data fabricației
	Codul Batch
	Numărul catalogului
	Dispozitivedical
	Consultați manualul de utilizare
	Distribuitor
	Avertisment
	Indicarea modului de transport
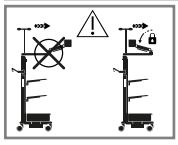	Indicarea modului de transport cu braț articulat

	Capacitate maximă de încărcare a căruciorului.
	Roți conductoare: marcate cu un punct galben
	Împingerea interzisă
	Este interzis să stai pe cărucior
	Fragil, mâner cu grijă
	Orientare
	Limitarea umidității
	Limita de temperatură
	Păstrați uscat
	A se păstra departe de lumina soarelui
	Identificator unic al dispozitivului
	Sarcina maximă pentru accesorii și periferice
	Înălțimea maximă a raftului

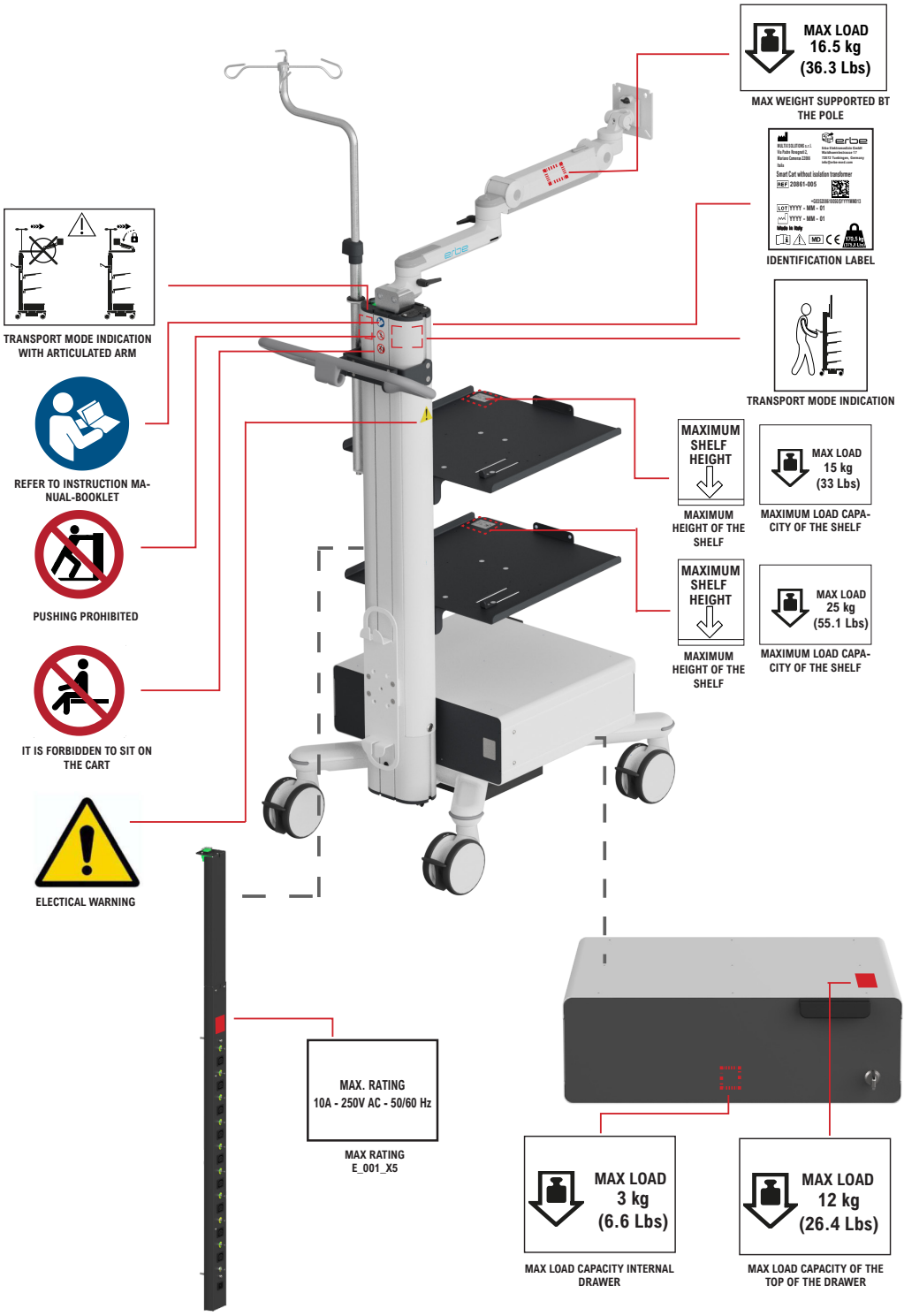
MAX LOAD
16.5 kg
(36.3 Lbs)
MAX WEIGHT SUPPORTED BT THE POLE
IDENTIFICATION LABEL
TRANSPORT MODE INDICATION WITH ARTICULATED ARM
TRANSPORT MODE INDICATION
REFER TO INSTRUCTION MANUAL-BOOKLET
MAXIMUM SHELF HEIGHT
MAXIMUM HEIGHT OF THE SHELF
MAX LOAD
15 kg
(33 Lbs)
MAXIMUM LOAD CAPACITY OF THE SHELF
PUSHING PROHIBITED
MAXIMUM SHELF HEIGHT
MAXIMUM HEIGHT OF THE SHELF
MAX LOAD
25 kg
(55.1 Lbs)
MAXIMUM LOAD CAPACITY OF THE SHELF
IT IS FORBIDDEN TO SIT ON THE CART
ELECTICAL WARNING
MAX. RATING
10A - 250V AC - 50/60 Hz
MAX RATING
E_001_X5
MAX LOAD
3 kg
(6.6 Lbs)
MAX LOAD CAPACITY INTERNAL DRAWER
MAX LOAD
12 kg
(26.4 Lbs)
MAX LOAD CAPACITY OF THE TOP OF THE DRAWER

ACCESORII ȘI PIESE DE SCHIMB

Pentru a asigura siguranța pacientului și funcționarea fără interferențe, se recomandă utilizarea doar a accesoriilor originale Multix și respectarea încărcăturii minime și maxime permise, așa cum sunt indicate pe componentă.
Utilizatorul/operatorul sistemului este responsabil dacă sunt utilizate accesorii non-Multix sau dacă acestea sunt supraîncărcate.

Pentru o ofertă completă de accesorii disponibile, contactați: info@multix-trolley.com

Utilizați doar piese de schimb furnizate de Multix Solutions.
Piesele deteriorate trebuie înlocuite doar de personal calificat.

Vă rugăm să contactați distribuitorul local și/sau Multix Solutions pentru piese de schimb.

BRAȚE ARTICULATE

Vă rugăm să respectați și următoarele instrucțiuni:
- Atunci când brațul articulat pe care sunt montate instrumentele este poziționat orizontal sau reglat pe înălțime, asigurați-vă că spațiul în jur este liber și suficient pentru dimensiunea instrumentelor sprijinite.
- Instrumentele montate nu trebuie să intre în coliziune cu alte instrumente, alte componente, structura de suport sau pereții.
- Când brațele articulate trebuie demontate sau poziția lor schimbată, este esențial să se îndepărteze mai întâi instrumentul montat pe acestea.
- Dacă un braț articulat este prezent în configurație, este obligatoriu să se monteze un sertar pentru platforma X5L deasupra bazei.
- Asigurați-vă că se respectă încărcăturile minime și maxime indicate pe componentă..

Înainte de transport, brațele articulabile trebuie pliate în poziția de repaus și fixate. Nerespectarea acestei instrucțiuni poate provoca răsturnarea căruciorului și poate duce la vătămări.

INSTRUCȚIUNI ȘI SECVENȚA DE ÎNCĂRCARE

- ESTE INTERZIS SĂ VĂ AȘEZAȚI PE CĂRUCIOR SAU PE RAFTURILE ACESTUIA.
- ESTE INTERZIS SĂ ÎMPINGEȚI CĂRUCIORUL ATUNCI CÂND ROȚILE SUNT BLOCATE.
- **Respectați încărcăturile maxime imprimate pe suprafețele componentelor sistemului (de ex. tăvi) și periferice.**
- Asigurați-vă că **greutatea totală a configurației asamblate** (inclusiv dispozitive și accesorii) **nu depășește greutatea totală indicată pe eticheta atașată cărucioruluișiînsecțiunea "poziția și direcția de transport" de pe pagina următoare.**

- Aranjați echipamentele pe cărucior în ordinea de încărcare descrisă mai jos:

CĂRUCIORUL TREBUIE ÎNCĂRCAT DE JOS ÎN SUS;
DISPOZITIVELE GRELE TREBUIE PLASATE PE RAFTURILE INFERIOARE sau INSTALATE ÎN CONFORMITATE CU GHIDURILE DE INSTALARE ALE ERBE ELEKTROMEDIZIN GMBH;
SUPORTUL PENTRU MONITOR SE MONTEAZĂ ȘI SE ÎNCARCĂ ULTIMUL

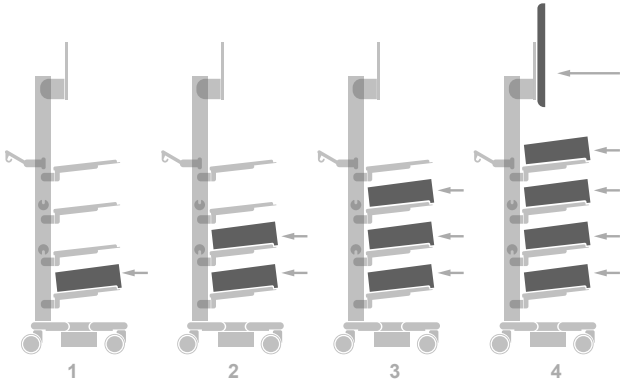

LA DESCĂRCAREA CĂRUCIORULUI, PROCEDAȚI ÎN ORDINE INVERSĂ.

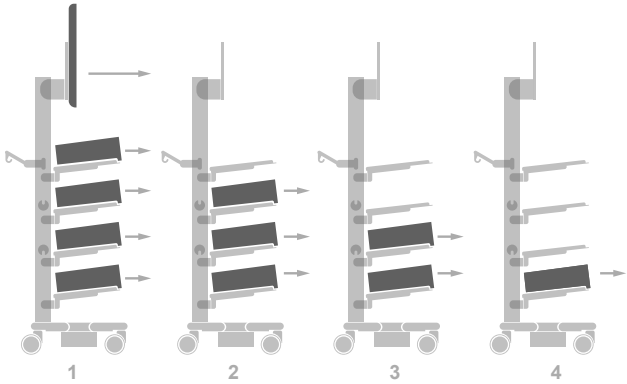

- După ce cărucioruleste încărcat, verificați ca toate produsele să fie fixate pentru a preveni căderea lor.

NERESPECTAREA ACESTOR INSTRUCȚIUNI POATE CAUZA RĂSTURNAREA CĂRUCIORULUI!

POZIȚIA ȘI DIRECȚIA DE TRANSPORT

Transportul trebuie efectuat în următoarele condiții:

Înainte de transport, asigurați-vă că brațul articulat este blocat în siguranță în poziția de repaus și că stativul pentru perfuzii este coborât la cea mai mică înălțime posibilă. Nerespectarea acestei instrucțiuni poate provoca răsturnarea cărucioruluișiși poate duce la vătămări.

- Înainte de a deplasa cărucior, asigurați-vă că cablu de alimentare este deconectat de la rețea și că roțile sunt deblocate și libere.
- Verificați ca toate echipamentele/produsele de pe cărucior să fie fixate pentru a preveni căderea lor.
- În timpul deplasării, asigurați-vă că transportul se efectuează prin împingerea mânerului în direcția frontală, așa cum este indicat în figura de mai jos.
- Evitați să exercitați forță excesivă atunci când împingeți cărucior.
- Mutați cărucior cu viteză maximă de 4 km/h.
- Pentru a preveni răsturnarea cărucior, țineți mânerul dacă acesta este împins peste obstacole (de exemplu cabluri electrice).
- Pe rampe cu pantă maximă de 10°, asigurați-vă că cărucior poate fi oprit în orice moment..

Deși s-au luat toate măsurile pentru a asigura stabilitatea maximă a acestui produs, trebuie să acordați atenție podelelor denivelate, cadrului ușilor de lift, cablurilor etc. pentru a evita accidentele.

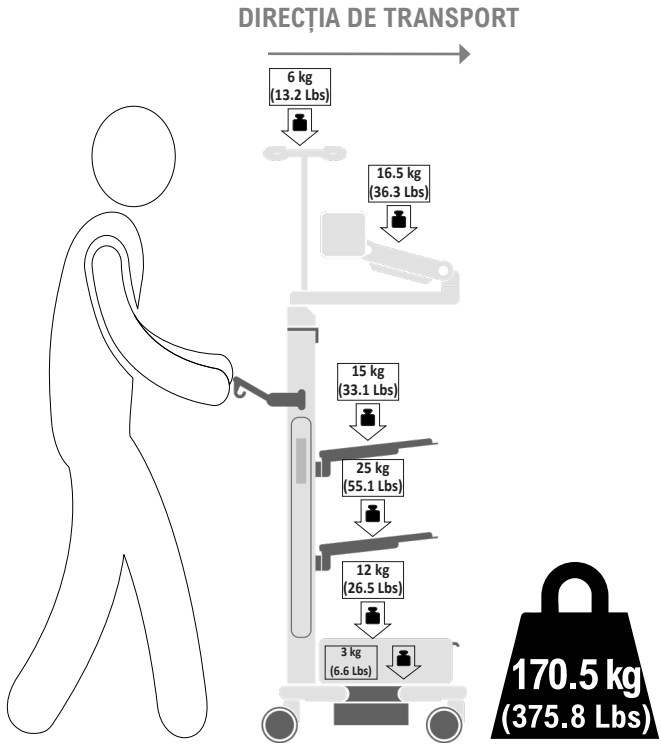

Anexa

ÎNTREȚINERE

Instalarea și întreținerea trebuie efectuate de personal tehnic calificat și conform instrucțiunilor de asamblare și întreținere (a se vedea secțiunile dedicate „Asamblare” și „Întreținere”) din acest manual.

- Verificați toate punctele de fixare și mecanismele la fiecare 6 luni pentru a asigura siguranța.
- Întreținerea trebuie efectuată doar de personal tehnic calificat.
- În cazul apariției unor probleme în timpul verificării întreținerii, contactați direct producătorul.
- Respectați instrucțiunile de depozitare și transport de mai jos și de pe ambalaj pentru manipularea corespunzătoare a căruciorului:

Temperatura ambientală: între -20 °C și 60 °C
Umiditate atmosferică: 5% – 85% RH

CURĂȚARE

- Curățați regulat suprafețele din metal și/sau plastic cu agenți de curățare necorozivi, neutri pH, folosind un cârpă/pânză/burete/perie moale.
- Nu turnați direct pe suprafețe detergenți lichizi care conțin clor sau amoniac sau substanțe uleioase sau grase.

DURATA DE VIAȚĂ ȘI ELIMINAREA

- Durata de viață a produsului este 10 ani.
- Căruciorul, ambalajul și componentele electrice și electronice din interior trebuie eliminate conform reglementărilor locale sau naționale.
- Echipamentele electrice și electronice trebuie eliminate conform directivei WEEE. Pentru mai multe informații, consultați instrucțiunile de eliminare din manualul de utilizare primit împreună cu echipamentul.

kartondoboz és belső megerősítések 20 PAP KARTON	belső csomagolás 04 PE-LD ALACSONY SŰRŰSÉGŰ POLIETILÉN

- Pentru informații suplimentare, contactați distribuitorul local.

Data emiterii: 2026 - 10
M.A. ASM_001ERBEDEX5L (X5L)

Distribuitor: Erbe Elektromedizin GmbH

Waldhoernlestrasse 17

72072 Tuebingen, Germany

info@erbe-med.com

Producător: Multix Solutions s.r.l.

Via Padre Rovagnati 2

22066

Mariano Comense (CO)

Italy

www.multix-trolley.com